DIVISÓRIA INTERNA DE VIDRO

DIV01

DIVISÓRIA COMPOSTA POR FOLHA FIXA EM VIDRO TEMPERADO TRANSLÚCIDO esp.8mm
CONJUNTO EM PERFIS ALUMÍNIO E PERFIS MONTANTES 60x30mm.
ACABAMENTO PINTURA ELETROSTÁTICA NA COR BRANCO.

APLICAÇÃO DE PELÍCULA ADESIVA JATEADA CONFORME DETALHAMENTO.

NOS LOCAIS INDICADOS NO PROJETO.

DIV01

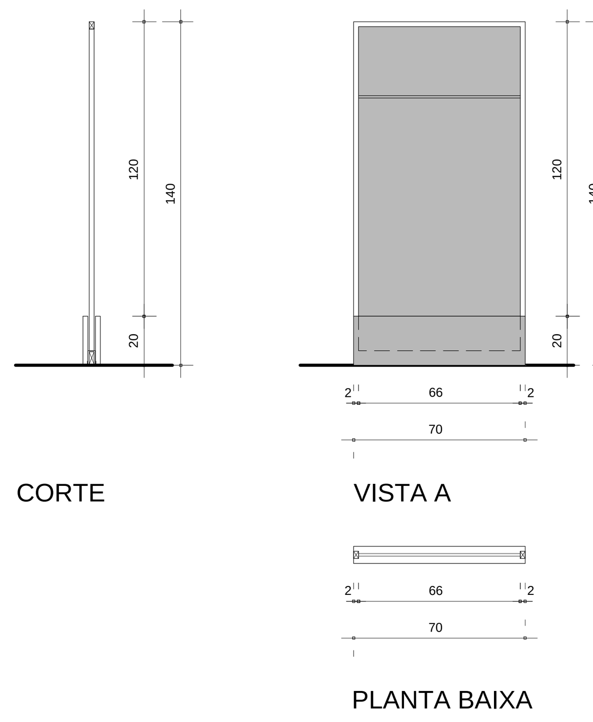

DIV01	DIMENSÕES (osso): 70x140cm QUANTIDADE: 03 unidade

CONFERIR MEDIDAS NO LOCAL. NÃO TIRAR MEDIDAS POR ESCALA.

PORTA DE MADEIRA INTERNA

PM01

PORTA DE ABRIR COM 1 FOLHA - EM COMPENSADO SARRAFEADO ACAB. PINTURA ESMALTE SINTÉTICO NA COR CINZA - SEMELHANTE A COR DAS PAREDES.

MARCOS E GUARNIÇÕES EM MADEIRA PADRÃO DE LEI E ACABAMENTO EM PINTURA ESMALTE SÍNTÉTICO NA COR CINZA - SEMELHANTE A COR DAS PAREDES.

PUXADOR PARA PORTA DUPLO TIPO TUBULAR RETO EM AÇO ESCOVADO - compr. 80cm
FECHADURA AUXILIAR ROLETE REF: IMAB 1550 LAT C/ROL CR
FECHOS E DOBRADIÇAS EM ACABAMENTO NA COR CINZA.

VERIFICAR SENTIDO DE ABERTURA EM PLANTA
NOS LOCAIS INDICADOS NO PROJETO.

PM01

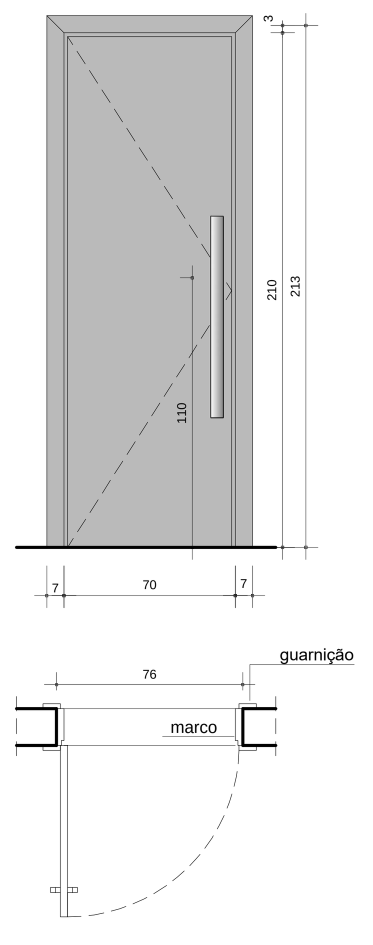

PM01	DIMENSÕES (osso): 76x213cm QUANTIDADE: 01 unidade

CONFERIR MEDIDAS NO LOCAL. NÃO TIRAR MEDIDAS POR ESCALA.

PORTA DE MADEIRA INTERNA

PM02

PORTA DE ABRIR COM 1 FOLHA.- EM COMPENSADO SARRAFEADO ACAB. PINTURA ESMALTE SÍNTÉTICO NA COR CINZA - SEMELHANTE A COR DAS PAREDES.
MARCOS E GUARNIÇÕES EM MADEIRA PADRÃO DE LEI E ACABAMENTO EM PINTURA ESMALTE SÍNTÉTICO NA COR CINZA - SEMELHANTE A COR DAS PAREDES.

PUXADOR PARA PORTA DUPLO TIPO TUBULAR RETO EM AÇO ESCOVADO - compr. 80cm.
FECHADURA AUXILIAR ROLETE REF: IMAB 1550 LAT C/ROL CR
NA PORTA DO SANITÁRIO PREVER FECHADURA ROLETE PARA BANHEIROS
REF: IMAB 1710 INX ROL TR77
FECHOS E DOBRADIÇAS EM ACABAMENTO NA COR CINZA.
VERIFICAR SENTIDO DE ABERTURA EM PLANTA
NOS LOCAIS INDICADOS NO PROJETO.

PM02

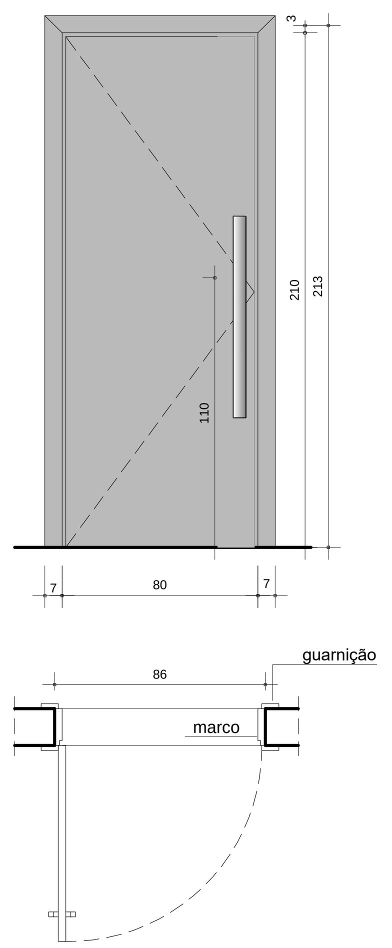

PM02	DIMENSÕES (osso): 86x213cm QUANTIDADE: 03 unidade

CONFERIR MEDIDAS NO LOCAL. NÃO TIRAR MEDIDAS POR ESCALA.

PORTA DE MADEIRA INTERNA

PM03

PORTA DE ABRIR COM 1 FOLHA. - EM COMPENSADO SARRAFEADO ACAB. EM PINTURA ESMALTE SÍNTÉTICO NA COR CINZA - SEMELHANTE A COR DAS PAREDES.
MARCOS E GUARNIÇÕES EM MADEIRA PADRÃO DE LEI E ACABAMENTO EM PINTURA ESMALTE SÍNTÉTICO NA COR CINZA - SEMELHANTE A COR DAS PAREDES.

PUXADOR PARA PORTA DUPLO TIPO TUBULAR RETO EM AÇO ESCOVADO - compr. 80cm.
FECHADURA ROLETE PARA BANHEIROS REF: IMAB 1710 INX ROL TR77
PREVER BARRA DE APOIO DE 40cm NO LADO INTERNO DA PORTA Ref. Docol

FECHOS E DOBRADIÇAS EM ACABAMENTO NA COR CINZA.
VERIFICAR SENTIDO DE ABERTURA EM PLANTA
NOS LOCAIS INDICADOS NO PROJETO.

PM03

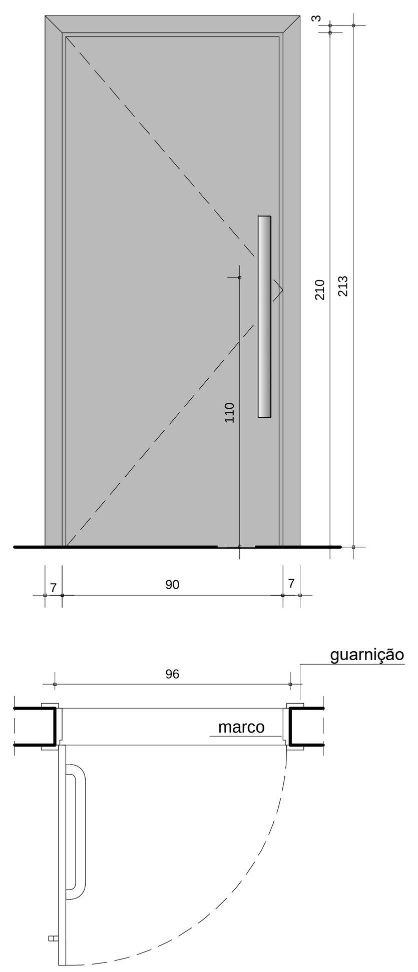

PM03	DIMENSÕES (osso): 96x213cm QUANTIDADE: 01 unidade

CONFERIR MEDIDAS NO LOCAL. NÃO TIRAR MEDIDAS POR ESCALA.

JANELA EXTERNA DE ALUMÍNIO

JA01

JANELA EM ALUMÍNIO COM UM MÓDULO FIXO E UM MÓDULO COM MOVIMENTO MAXIM-AR E PROTEÇÃO COM GRADE EXTERNA.

PREVER FREIO DE ABERTURA NO MÓDULO MAXIAM-AR (7CM)

CONJUNTO EM PERFIS DE ALUMÍNIO E PERFIS MONTANTES
ACABAMENTO EM PINTURA ELETROSTÁTICA NA COR BRANCO
VIDROS TRANSPARENTES 5mm COM APLICAÇÃO DE PELÍCULA ADESIVA JATEADA

PEITORIAL EXTERNO EM GRANITO CONFORME PADRÃO EXISTENTE NO LOCAL

NOS LOCAIS INDICADOS NO PROJETO.

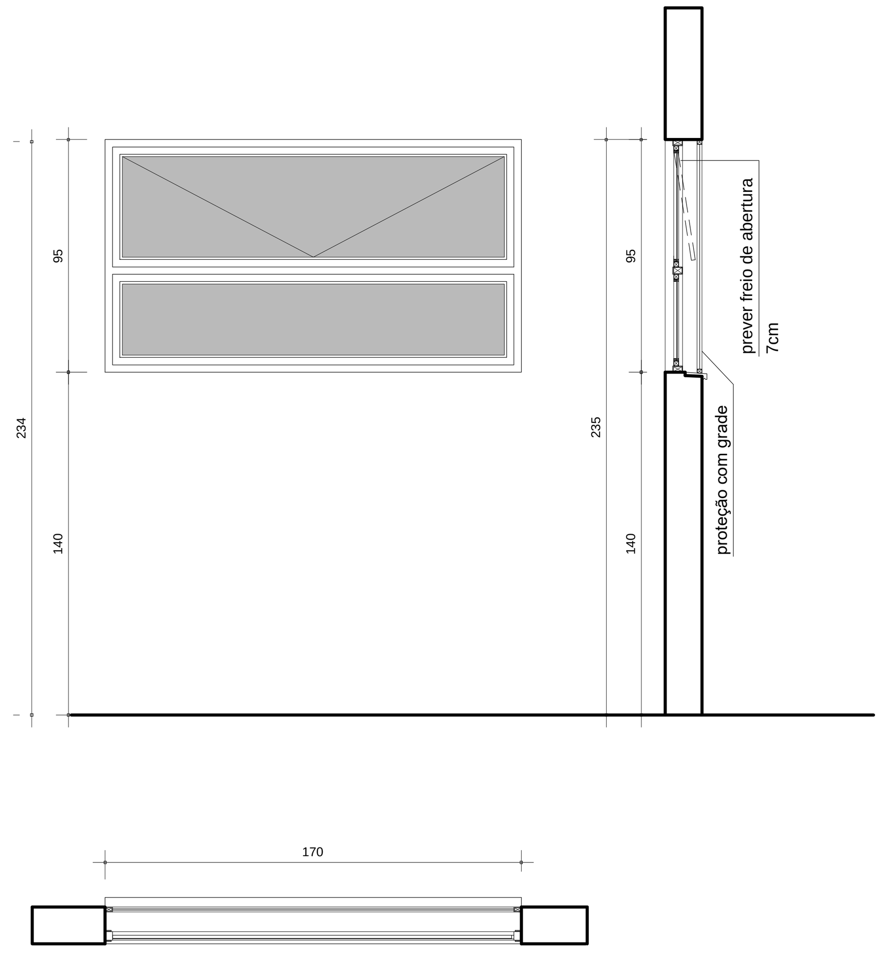

JA01	DIMENSÕES: 170x95/140cm QUANTIDADE: 01 unidades

CONFERIR MEDIDAS NO LOCAL. NÃO TIRAR MEDIDAS POR ESCALA.

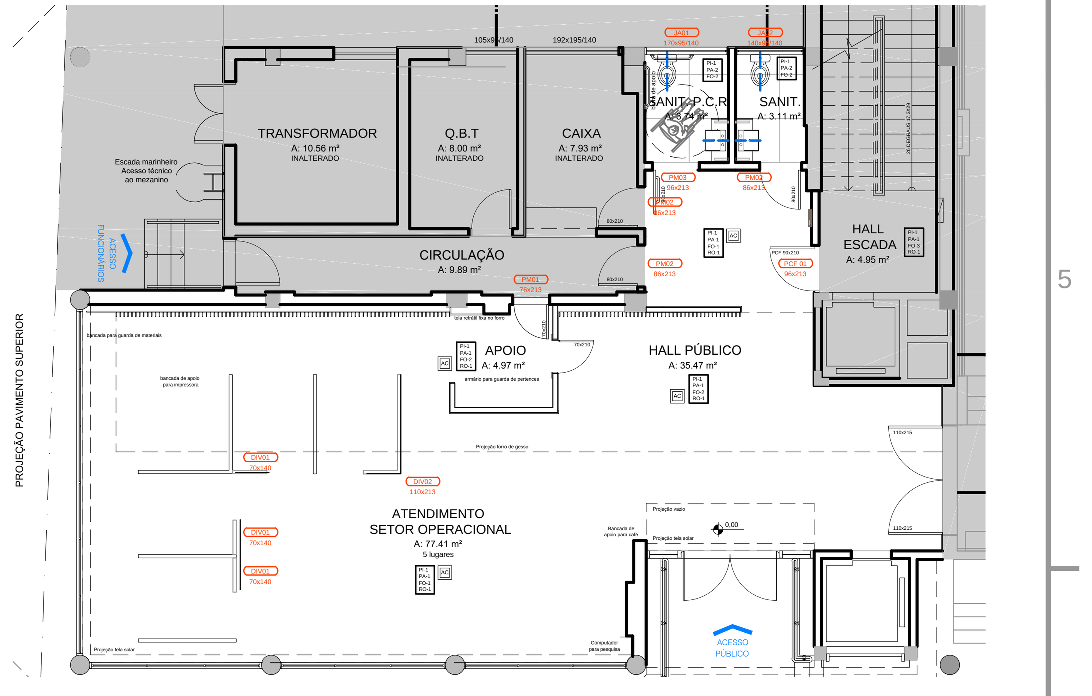

BONECO ESQUADRIAS
CREMERS - Recepção - Prédio Rua Princesa Isabel
ESCALA 1/125

DIVISÓRIA INTERNA DE VIDRO

DIV02

DIVISÓRIA COMPOSTA POR FOLHA FIXA EM VIDRO TEMPERADO TRANSLÚCIDO esp.8mm
CONJUNTO EM PERFIS ALUMÍNIO E PERFIS MONTANTES 60x30mm.
ACABAMENTO PINTURA ELETROSTÁTICA NA COR BRANCO.

APLICAÇÃO DE PELÍCULA ADESIVA JATEADA CONFORME DETALHAMENTO.

NOS LOCAIS INDICADOS NO PROJETO.

DIV02

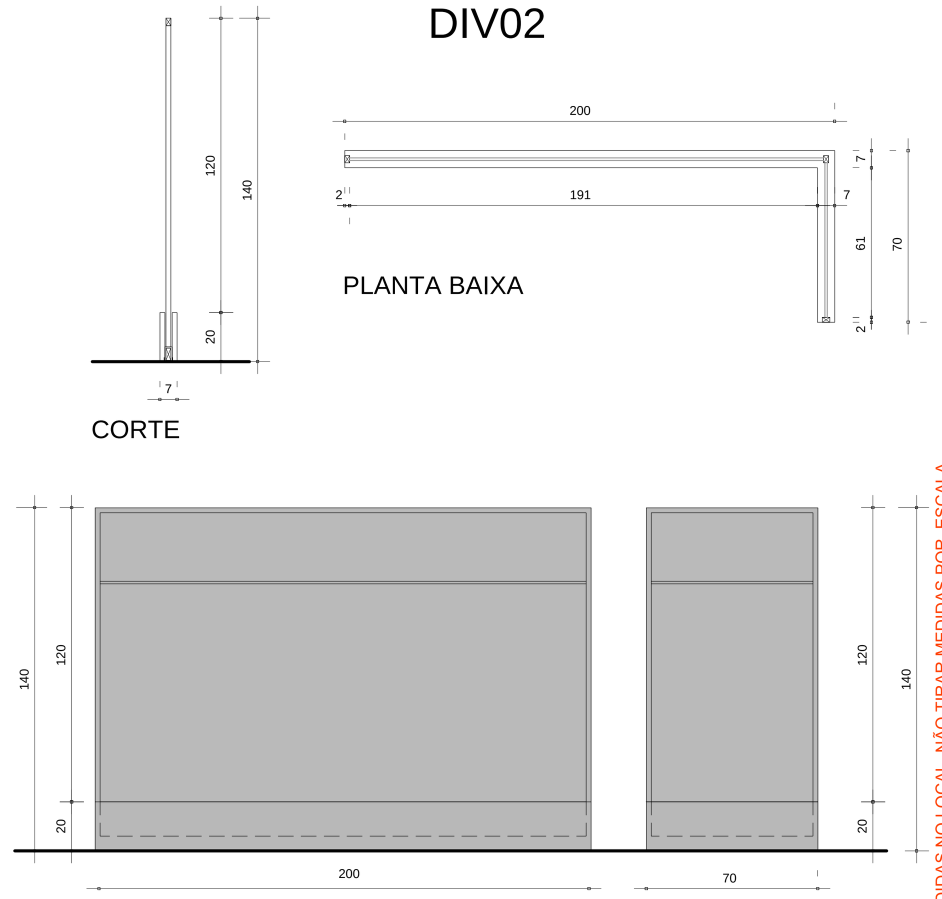

DIV02	DIMENSÕES (osso): 110x213cm QUANTIDADE: 01 unidade

CONFERIR MEDIDAS NO LOCAL. NÃO TIRAR MEDIDAS POR ESCALA.

PORTA DE MADEIRA INTERNA

PCF01

PORTA CORTA FOGO DE ABRIR COM 1 FOLHA EM AÇO GALVANIZADO CHAPA METÁLICA E MARCO EM AÇO INOX

PORTA COM BARRA ANTIPÂNICOAD 100, PUSH BAR. ACABAMENTO PRATA - REF. STANLEY
FECHADURA SXEL-SSS. COM MAÇANETA E CILINDRO PARA BARRAS ANTIPÂNICO. AD 100/AD 100V, ACABAMENTO PRATA - REF. STANLEY

FOLHA EM AÇO GALVANIZADO CHAPA METÁLICA COM PINTURA ELETROSTÁTICA NA COR CINZA - SEMELHANTE A COR DAS PAREDES.

VERIFICAR SENTIDO DE ABERTURA EM PLANTA
NOS LOCAIS INDICADOS NO PROJETO.

PCF01

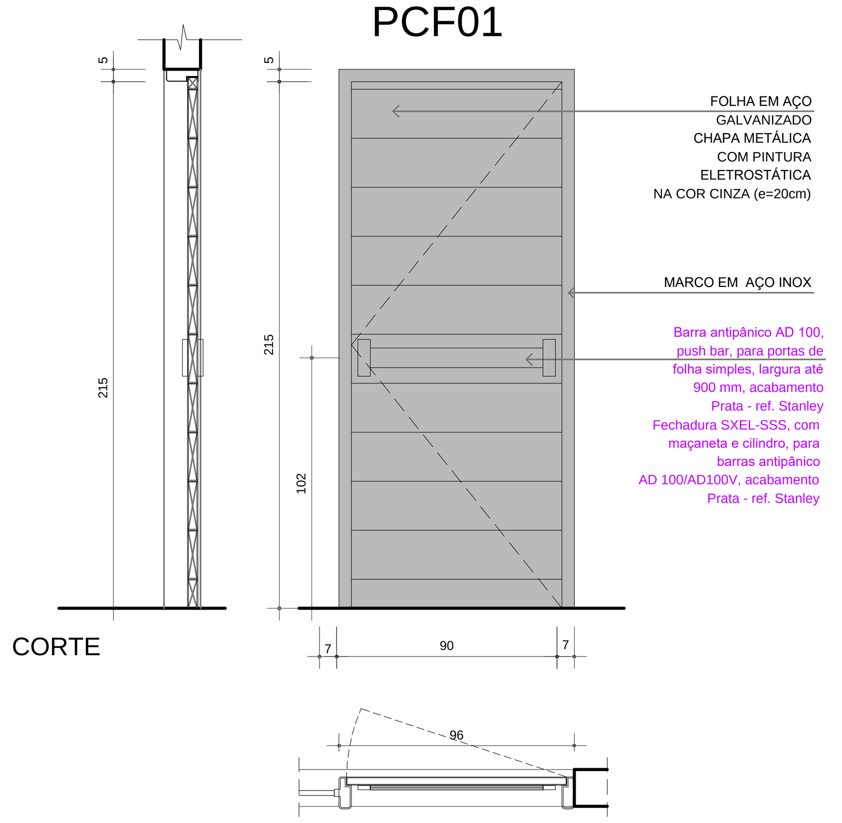

PCF01	DIMENSÕES (osso): 96x213cm QUANTIDADE: 01 unidade

CONFERIR MEDIDAS NO LOCAL. NÃO TIRAR MEDIDAS POR ESCALA.

PORTA EXTERNA EM ALUMÍNIO VENEZIANADA

PA01

PORTA DE ABRIR COM 1 FOLHA EM QUADRO DE ALUMÍNIO DO TIPO VENEZIANADAS COM VENTILAÇÃO PERMANENTE.

MARCOS E GUARNIÇÕES EM ALUMÍNIO- ACABAMENTO PINTURA ELETROSTÁTICA NA COR BRANCO.
MÁQUINA, ESPELHO E MAÇANETA PARA PERFIL METÁLICO, SISTEMA DE CHAVEAMENTO DE USO EXTERNO. REF.: STAM LINHA 500

VERIFICAR SENTIDO DE ABERTURA EM PLANTA

NOS LOCAIS INDICADOS NO PROJETO.

PA01

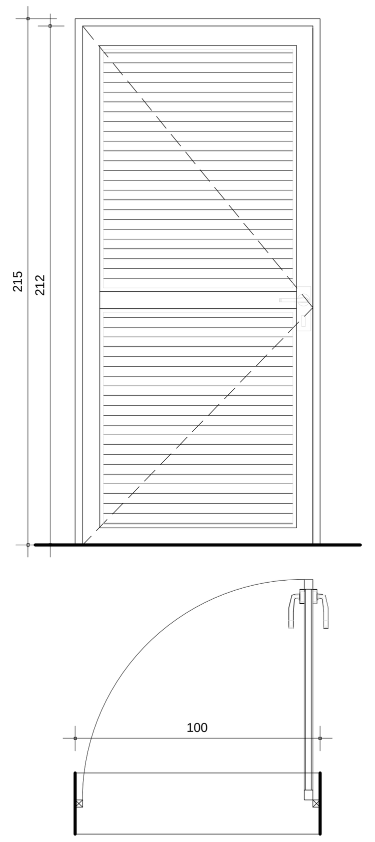

PA01	DIMENSÕES (osso): 100x215cm QUANTIDADE: 01 unidade

CONFERIR MEDIDAS NO LOCAL. NÃO TIRAR MEDIDAS POR ESCALA.

JANELA EXTERNA DE ALUMÍNIO

JA02

JANELA EM ALUMÍNIO COM UM MÓDULO FIXO E UM MÓDULO COM MOVIMENTO MAXIM-AR E PROTEÇÃO COM GRADE EXTERNA.

PREVER FREIO DE ABERTURA NO MÓDULO MAXIAM-AR (7CM)

CONJUNTO EM FERIS ALUMÍNIO E PERFIS MONTANTES
ACABAMENTO EM PINTURA ELETROSTÁTICA NA COR BRANCO
VIDROS TRANSPARENTES 5mm COM APLICAÇÃO DE PELÍCULA ADESIVA JATEADA

PEITORIAL EXTERNO EM GRANITO CONFORME PADRÃO EXISTENTE NO LOCAL

NOS LOCAIS INDICADOS NO PROJETO.

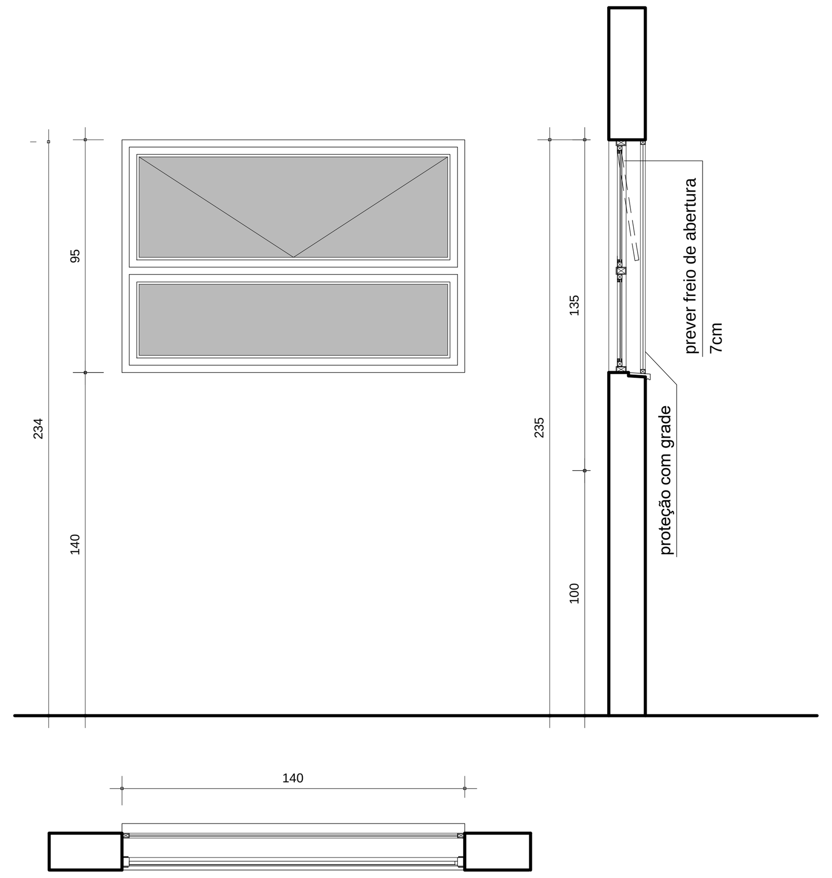

JA02	DIMENSÕES: 140x95/140cm QUANTIDADE: 01 unidades

CONFERIR MEDIDAS NO LOCAL. NÃO TIRAR MEDIDAS POR ESCALA.

DETALHES ESQUADRIAS MADEIRA

DETALHE 01 : GUARNIÇÃO
PORTAS INTERNAS

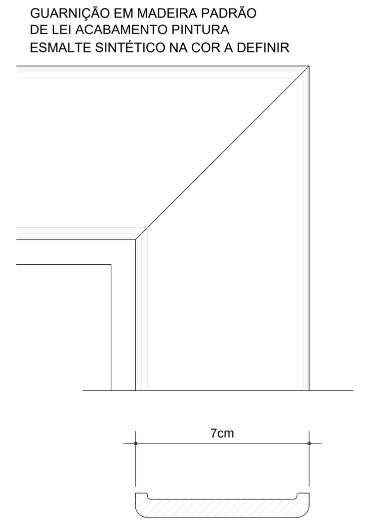

DETALHE 02 : BATENTES
PORTAS INTERNAS

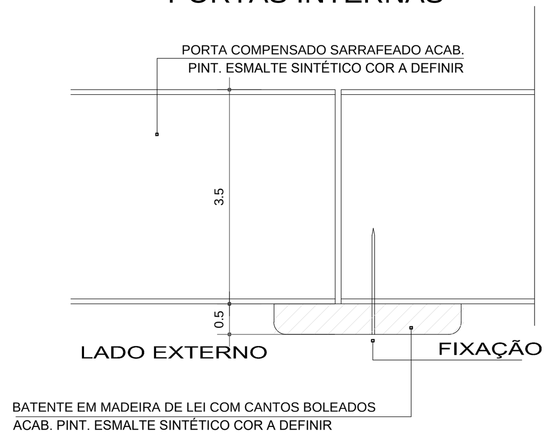

CONFERIR MEDIDAS NO LOCAL. NÃO TIRAR MEDIDAS POR ESCALA.

BADERMANN arquitetos associados
Rua Quintino Bocaiuva, 694 / 508
CEP 90440-050 Porto Alegre/RS
Fone/Fax: (51) 3321 2499
www.badermannarquitetos.com.br

OBRA:	ÁREA:
Conselho Regional de Medicina - CREMERS Projeto Arquitetônico Executivo - Recepção - Prédio Rua Princesa Isabel	140,00 m²
	DESENHO: BDM
PROPRIETÁRIO: Conselho Regional de Medicina - CREMERS / LOCALIZAÇÃO: Av. Princesa Isabel, nº 921 Porto Alegre / RS	DATA INÍCIO: 02/05/2019 DATA REVISÃO: 02/08/2019
RESPONSÁVEL TÉCNICO: Arq° Jonas Badermann de Lemos - CAU A 13790-1 / COLABORADORES: Arq° Marcos Barbedo - CAU A 45254-8; Arqª Bianca Breyer Cardoso - CAU A 45259-9; Arqª Gabriela Flores - CAU A 45026-0	REVISÃO: R01 ESCALA: 1/25
ASSUNTO: Recepção - Prédio Rua Princesa Isabel DETALHAMENTO ESQUADRIAS	PRANCHA: ARQ 10/12

ARCHITECTURA PRIVILEGIATA * DIREITOS AUTORAIS RESERVADOS CONFORME LEI 5.194/66.